Ambachtstraat 3, 4231 DP Meerkerk
Tel.: +31 183 74 52 10
Email: info@engel-trucks.com

Renault DCI 8x4 FULL STEEL KIPPER (ZF16 MANUAL GEARBOX / REDUCTION AXLES / FULL STEEL SUSPENSION / ETC.)

INFORMACIÓN GENERAL

ID	SN 6112181724
Año de construcción	2003
Kilometraje	440.500 km
Construcción	Volquete
Clase emisión	3

INFORMACIÓN TÉCNICA

Primera fecha de registro	30-04-2003
Combustible	Diesel
Transmisión	Transmisión manual
Número de identificación del vehículo	VF633FVB000101817
Configuración del eje	8x4
Peso vacío	14.200 kg
Peso de carge	26.800 kg
Maximo peso	41.000 kg
Cantidad de cilindros	6
Energía en kw	303
Potencia en caballos de fuerza	412
Distancia entre ejes	420

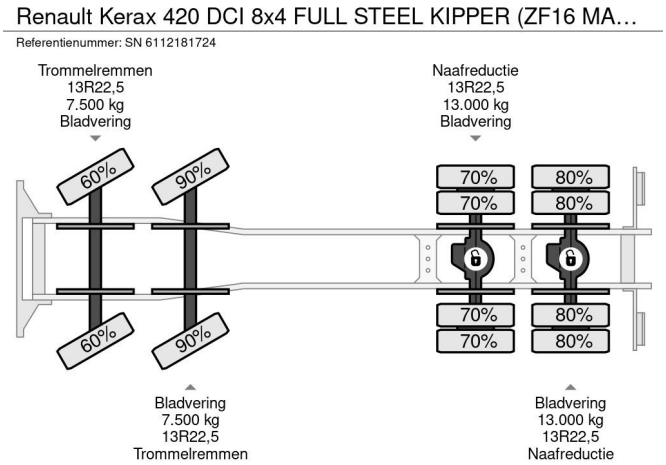

ACCESORIOS

• ABS • Bloqueo de diferencial • Espejos calefactables • Limitador de velocidad • PTO • Radio / reproductor de CD

DESCRIPCIÓN

NICE CONDITION HEAVY DUTY RENAULT KERAX 420DCI 8x4, EURO 2 FULL STEEL KIPPER WITH REDUCTION AXLES, ZF16 MANUAL GEARBOX & FULL STEEL SUSPENSION! !
420HP, EURO 3, 6 CILINDER ENGINE!!
16-GEARS MANUAL GEARBOX!!
FULL STEEL SUSPENSION!!
REDUCTION AXLES!!
HYDRAULIC KIT!!
ETC.!!

FULL STEEL ZEITERBERGS KIPPERBODY!!
SIZE; LENGTH x WIDE x HIGH Ca.: 5.60 m. x 2.40 m. x 1.60m. (Ca. 21,5 M3)!!

TRUCK IS IN GOOD WORKING & DRIVING CONDITION, READY FOR THE HEAVY KIPPER JOBS!!

MORE RENAULT 4x2 / 6x2 / 6x4 / 8x4 (CONSTRUCTION) TRUCKS IN STOCK FOR SALE!! (>75 TRUCKS/TRAILERS IN STOCK)!!

SHIPMENT, STACKING, TRANSPORT OR LOADING?, NO PROBLEM FOR US, WE ARE AN " ONE STOP SHOP " COMPANY!!

YOU CAN CHECK ALSO OUR COMPANY MOVIE ON YOUTUBE FOR THE FIRST IMPRESSION!! (https://drone-pro.nl/project/video-engel-trucks-bv-2017/)

ENGEL TRUCKS; " YOUR GLOBAL TRADING PARTNER "

Ambachtstraat 3, 4231 DP Meerkerk
Tel.: +31 183 74 52 10
Email: info@engel-trucks.com